Z101 Ventilato

Z.E. S235 CE

ETA DANMARK
ETA 22/0754

Z101 > I vantaggi:

Air-Technology

Soltech production

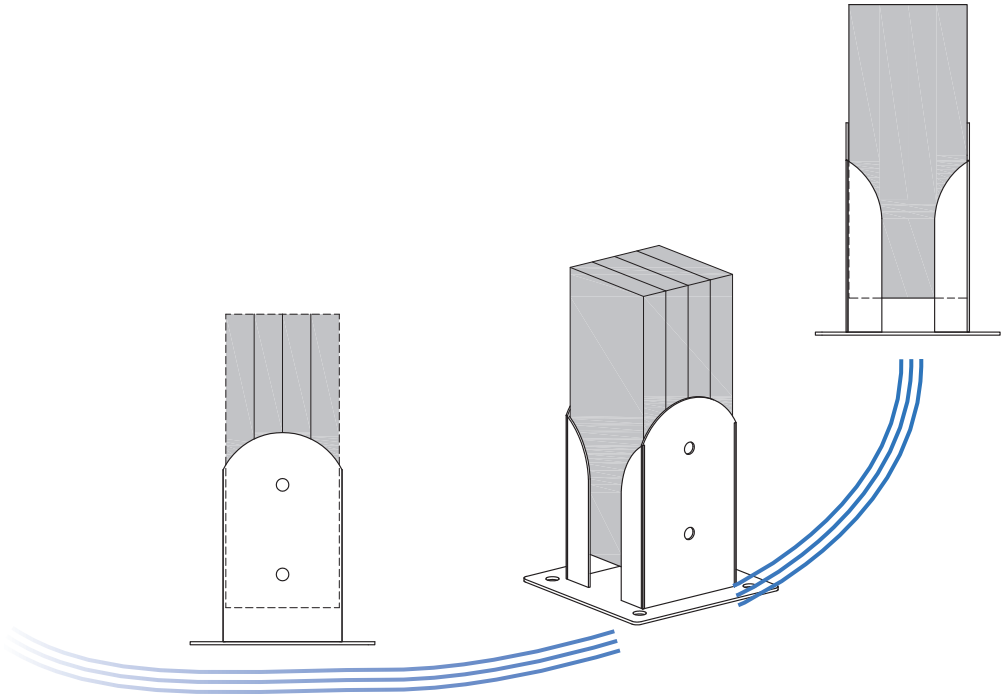

Gamma	Codice	Pilastro in legno	Q.tà
STH101	-	mm	nr
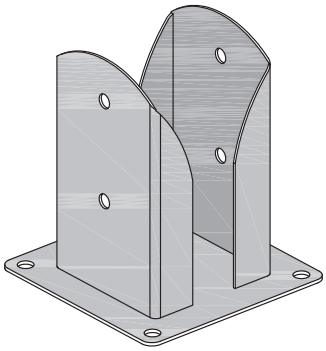	*STH101090090	90 x 90	10
	STH101100100	100 x 100	10
	STH101120120	120 x 120	10
	STH101120160	120 x 160	10
	STH101120200	120 x 200	10
	STH101140140	140 x 140	10
	STH101160160	160 x 160	10
	STH101160200	160 x 200	10
	STH101200200	200 x 200	10
		Rinforzati	
	STH101160160P	160 x 160	10
	STH101200200P	200 x 200	10

* prodotto fornibile su richiesta

Z101 > Contropiastra

Codice	Descrizione	Q.tà
STH101CPC090	Contropiastra per STH101090090	1
STH101CPC100	Contropiastra per STH101100100	1
STH101CPC120	Contropiastra per STH101120160	1
STH101CPC12016	Contropiastra per STH101120200	1
STH101CPC12020	Contropiastra per STH101120120	1
STH101CPC140	Contropiastra per STH101140140	1
STH101CPC160	Contropiastra per STH101160160	1
STH101CPC160200	Contropiastra per STH101160200	1
STH101CPC200	Contropiastra per STH101120200	1

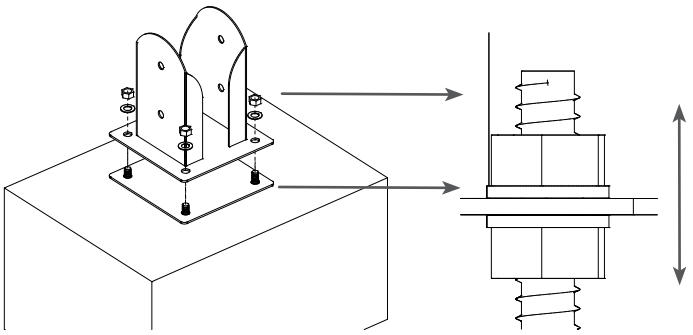

La contropiastra permette di posizionare in modo preciso le barre filettate nella platea o cordolo in fase di getto, mentre il doppio dado permette la regolazione dell'ancoraggio in posizione verticale

Z101 > Distanziale regolabile

Codice	A	B	C	Q.tà
-	Ø mm	mm	Ø mm	nr
STH100DI050	10	50	36	10
STH100DI060	12	60	36	10

Il distanziale va avvitato alla base del pilastro per evitare il contatto con la pavimentazione. Il distanziale è utile anche per la regolazione della quota del pilastro (prima del fissaggio).

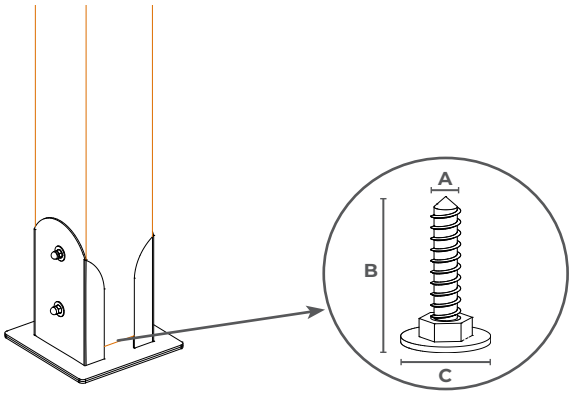

Z101 > Distanziale removibile

Codice	H x B	Modello portapilastro	A	Q.tà
-	mm	mm	mm	nr
STH10020080	20 x 20	90 / 100 / 120	80	10
STH10020130	20 x 20	140 / 160 / 200	130	10

Il distanziale va inserito sotto il pilastro per evitare il contatto con la pavimentazione. Questi distanziali vanno inseriti nelle alette laterali prima di inserire il pilastro.

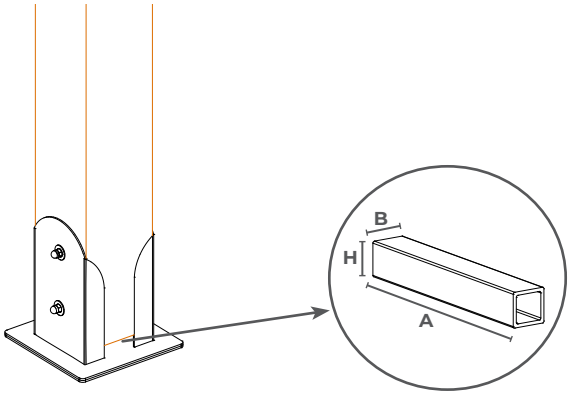

Z101 > Piastra ancoraggio tiranti

Codice	Descrizione	Q.tà
STH101PT090	Contropiastra per STH101090090	1
STH101PT100	Contropiastra per STH101100100	1
STH101PT120	Contropiastra per STH101120120	1
STH101PT1201	Contropiastra per STH101120160	1
STH101PT1202	Contropiastra per STH101120200	1
STH101PT140	Contropiastra per STH101140140	1
STH101PT160	Contropiastra per STH101160160	1
STH101PT1602	Contropiastra per STH101160200	1
STH101PT200	Contropiastra per STH101200200	1

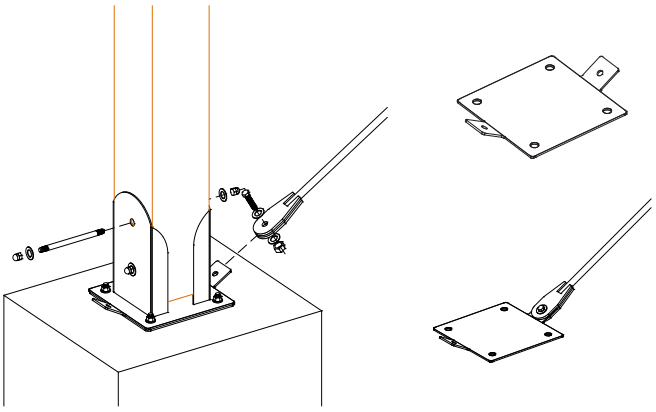

Z101 > Piastra ancoraggio tiranti

Codice	Descrizione	Q.tà
STH101K090	Kit fissaggio ancoraggio pilastro 90 x 90	1
STH101K100	Kit fissaggio ancoraggio pilastro 100 x 100	1
STH101K120	Kit fissaggio ancoraggio pilastro 120 x 120	1
STH101K140	Kit fissaggio ancoraggio pilastro 140 x 140	1
STH101K160	Kit fissaggio ancoraggio pilastro 160 x 160	1
STH101K200	Kit fissaggio ancoraggio pilastro 200 x 200	1

> Il kit di fissaggio comprende:

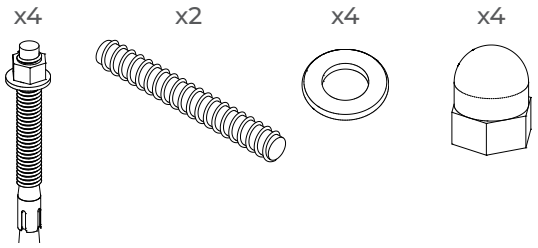

Z101 > Dima foratura

Codice	Descrizione	Q.tà
STH101D090	Dima per foratura pilastri 90 x	1
STH101D100	Dima per foratura pilastri 100 x	1
STH101D120	Dima per foratura pilastri 120 x	1
STH101D140	Dima per foratura pilastri 140 x	1
STH101D160	Dima per foratura pilastri 160 x	1
STH101D200	Dima per foratura pilastri 200 x	1

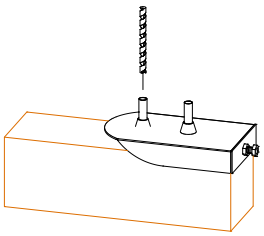

Z101 > Consigli per il montaggio

> Soluzione Fissaggio diretto

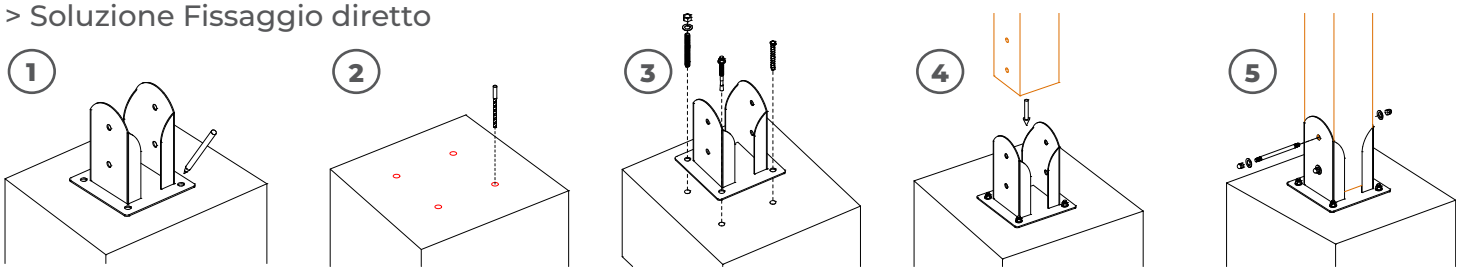

1. Marcare le posizioni dei fori
2. Forare con punta adeguata
3. Utilizzare l'ancorante indicato nella scheda tecnica
4. Inserire il pilastro in legno
5. Avvitare le relative bullonature

> Soluzione con Contropiastra

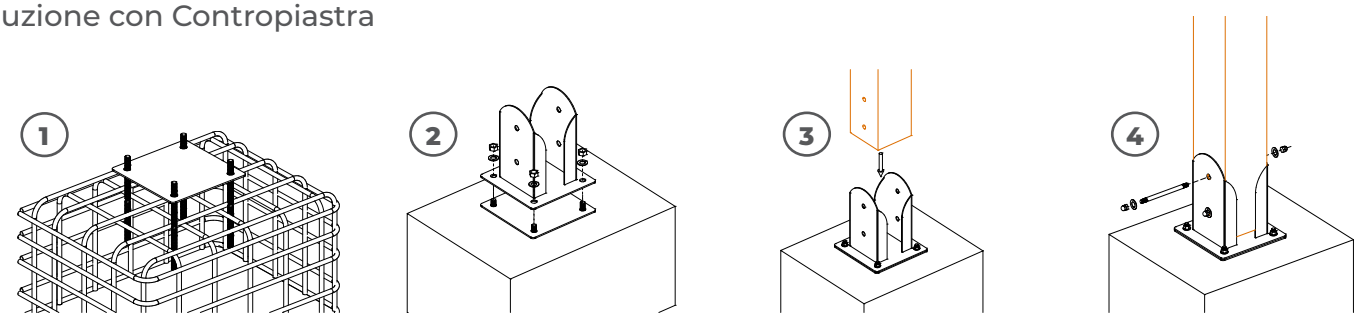

1. Posizionare la contropiastra e le barre filettate, poi gettare
2. Avvitare le relative bullonature
3. Inserire pilastro in legno
4. Avvitare le relative bullonature

> Soluzione con Controventi

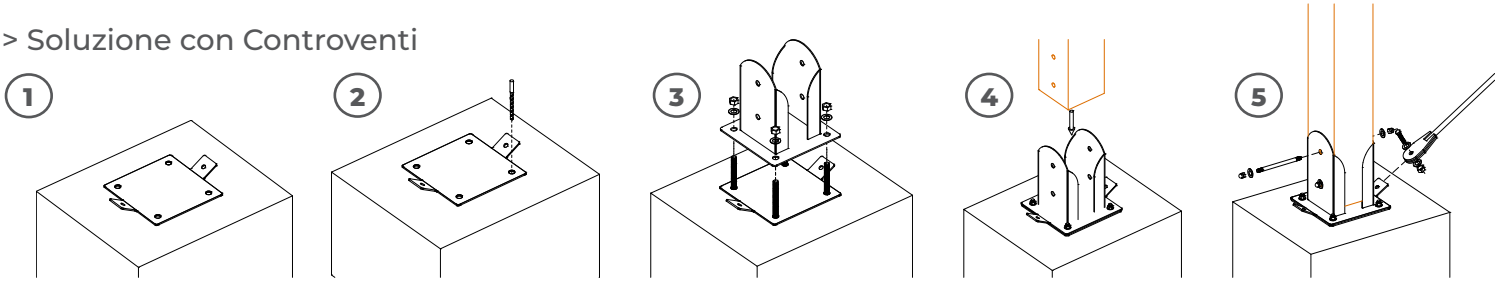

1. Posizionare la base per tiranti
2. Forare con punta adeguata
3. Utilizzare l'ancorante indicato nella scheda tecnica
4. Inserire il pilastro in legno
5. Avvitare le relative bullonature

SCHEDA TECNICA Z101

Z101 > Dimensionale Porta Pilastro

Gamma	Pilastro	M 1	M 2	H	L 1	L 2	D1	D2	S1	S2	Materiale	Trattamento
Codice	mm	mm	mm	mm	mm	mm	N° x Ø	N° x Ø	mm	mm	-	-
STH101090090	90 x 90	91	91	230	180	180	4 x 14	2 x 13	3	4	S235	Z.E.
STH101100100	100 x 100	101	101	230	180	180	4 x 14	2 x 13	3	4	S235	Z.E.
STH101120120	120 x 120	121	121	250	190	190	4 x 14	2 x 13	3	4	S235	Z.E.
STH101120160	120 x 160	161	121	250	228	190	4 x 14	2 x 13	3	4	S235	Z.E.
STH101120200	120 x 200	201	121	250	270	190	4 x 14	2 x 13	3	4	S235	Z.E.
STH101140140	140 x 140	141	141	250	210	210	4 x 14	2 x 17	3	4	S235	Z.E.
STH101160160	160 x 160	161	161	280	250	250	4 x 18	2 x 17	3	4	S235	Z.E.
STH101160200	160 x 200	201	161	280	290	250	4 x 18	2 x 17	3	4	S235	Z.E.
STH101200200	200 x 200	201	201	300	290	290	4 x 18	2 x 17	3	4	S235	Z.E.
STH101160160P	160 x 160	161	161	280	250	250	4 x 18	2 x 17	5	6	S235	Z.E.
STH101200200P	200 x 200	201	201	300	250	290	4 x 18	2 x 17	5	6	S235	Z.E.

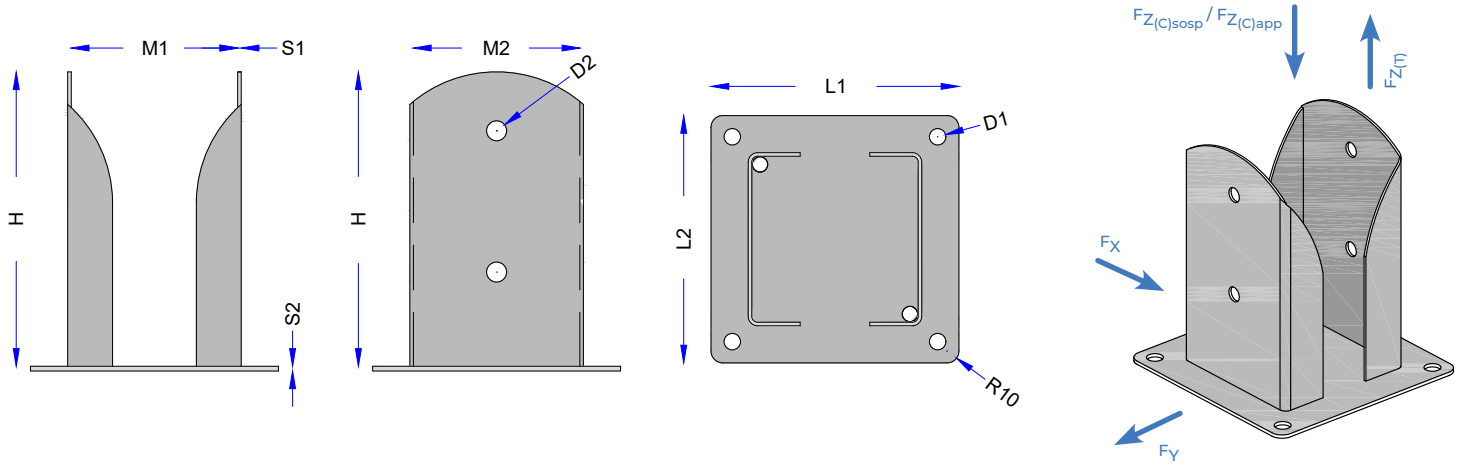

Z101 > Valori statici per fissaggio su lame verticali con perni doppio filetto cl. 4.8

Gamma	Pilastro in legno	Fissaggio legno con perni doppio filetto		Resistenza caratteristica a trazione		Resistenza caratteristica a compressione		Resistenza caratteristica a taglio in direzione X		in direzione Y
Codice	mm x mm	N°	Ø x L [mm]	$F_{Z(T),Rk}$ [kN] lato legno	lato acciaio	$F_{Z(C),Rk}$ [kN] trave sospesa	trave appoggiata	$F_{X,Rk}$ [kN] lato legno	lato acciaio	$F_{Y,Rk}$ [kN] lato acciaio
STH101090090	90 x 90	2	Ø12 x 120	30,35	4,68	30,35	76,80	29,19	2,62	2,62
STH101100100	100 x 100	2	Ø12 x 130	30,35	5,15	30,35	76,80	29,19	2,89	2,89
STH101120120	120 x 120	2	Ø12 x 150	31,02	6,02	31,02	76,80	29,19	3,23	3,35
STH101120160	120 x 160	2	Ø12 x 190	31,15	5,67	31,15	76,80	29,35	3,12	4,03
STH101120200	120 x 200	2	Ø12 x 230	31,15	5,62	31,15	76,80	29,35	3,09	4,87
STH101140140	140 x 140	2	Ø12 x 170	47,21	6,30	47,21	124,80	46,89	3,92	4,06
STH101160160	160 x 160	2	Ø16 x 200	47,21	5,15	47,21	124,80	46,89	3,18	3,60
STH101160200	160 x 200	2	Ø16 x 240	47,21	5,15	47,21	124,80	46,89	3,18	4,29
STH101200200	200 x 200	2	Ø16 x 240	48,16	5,15	48,16	124,80	46,89	3,48	4,02
STH101160160P	160 x 160	2	Ø16 x 200	47,21	11,91	47,21	124,80	46,89	7,35	8,33
STH101200200P	200 x 200	2	Ø16 x 240	48,16	11,91	48,16	124,80	46,89	8,05	9,30

Z101 > Valori statici per fissaggio su lame verticali con perni doppio filetto cl. 8.8

Gamma	Pilastro in legno	Fissaggio legno con perni doppio filetto		Resistenza caratteristica a trazione		Resistenza caratteristica a compressione		Resistenza caratteristica a taglio in direzione X		in direzione Y
Codice	mm x mm	N°	Ø x L [mm]	$F_{Z(T),Rk}$ [kN]		$F_{Z(C),Rk}$ [kN]		$F_{X,Rk}$ [kN]		$F_{Y,Rk}$ [kN]
				lato legno	lato acciaio	trave sospesa	trave appoggiata	lato legno	lato acciaio	lato acciaio
STH101090090	90 x 90	2	Ø12 x 120	42,00	4,68	42,00	76,80	39,22	2,62	2,62
STH101100100	100 x 100	2	Ø12 x 130	42,00	5,15	42,00	76,80	40,21	2,89	2,89
STH101120120	120 x 120	2	Ø12 x 150	42,92	6,02	42,92	76,80	40,21	3,23	3,35
STH101120160	120 x 160	2	Ø12 x 190	43,06	5,67	43,06	76,80	40,37	3,12	4,03
STH101120200	120 x 200	2	Ø12 x 230	43,06	5,62	43,06	76,80	40,37	3,09	4,87
STH101140140	140 x 140	2	Ø12 x 170	65,38	6,30	65,38	124,80	64,61	3,92	4,06
STH101160160	160 x 160	2	Ø16 x 200	65,38	5,15	65,38	124,80	64,61	3,18	3,60
STH101160200	160 x 200	2	Ø16 x 240	65,38	5,15	65,38	124,80	64,61	3,18	4,29
STH101200200	200 x 200	2	Ø16 x 240	66,70	5,15	66,70	124,80	64,61	3,48	4,02
STH101160160P	160 x 160	2	Ø16 x 200	65,38	11,91	65,38	124,80	64,61	7,35	8,33
STH101200200P	200 x 200	2	Ø16 x 240	66,70	11,91	66,70	124,80	64,61	8,05	9,30

Z101 > Valori statici per fissaggio su piastra di base con barre filettate cl. 4.8 BF481 + ancorante chimico GF400PLUS

Gamma	Fissaggio cls con barre filettate cl. 4.8		Resistenza di progetto a trazione	Resistenza di progetto a taglio in direzione X	in direzione Y
Codice	N°	Ø x L [mm]	$F_{Z(T),Rd}$ [kN]	$F_{X,Rd}$ [kN]	$F_{Y,Rd}$ [kN]
STH101090090	4	Ø12 x 135	76,25	54,39	54,39
STH101100100	4	Ø12 x 135	76,25	54,39	54,39
STH101120120	4	Ø12 x 135	79,15	54,39	54,39
STH101120160	4	Ø12 x 135	85,85	54,39	54,39
STH101120200	4	Ø12 x 135	90,66	54,39	54,39
STH101140140	4	Ø12 x 135	86,29	54,39	54,39
STH101160160	4	Ø16 x 155	106,11	99,19	99,19
STH101160200	4	Ø16 x 155	112,47	99,19	99,19
STH101200200	4	Ø16 x 155	122,65	99,19	99,19
STH101160160P	4	Ø16 x 155	106,11	99,19	99,19
STH101200200P	4	Ø16 x 155	122,65	99,19	99,19

Z101 > Valori statici per fissaggio su piastra di base con barre filettate cl. 8.8 BF881 + ancorante chimico GF400PLUS

Gamma	Fissaggio cls con barre filettate cl. 8.8		Resistenza di progetto a trazione	Resistenza di progetto a taglio in direzione X	in direzione Y
Codice	N°	Ø x L [mm]	$F_{Z(T),Rd}$ [kN]	$F_{X,Rd}$ [kN]	$F_{Y,Rd}$ [kN]
STH101090090	4	Ø12 x 135	82,46	108,79	108,79
STH101100100	4	Ø12 x 135	82,46	108,79	108,79
STH101120120	4	Ø12 x 135	85,65	108,79	108,79
STH101120160	4	Ø12 x 135	93,03	108,79	108,79
STH101120200	4	Ø12 x 135	99,63	108,79	108,79
STH101140140	4	Ø12 x 135	93,51	108,79	108,79
STH101160160	4	Ø16 x 155	121,17	201,59	201,59
STH101160200	4	Ø16 x 155	129,60	201,59	201,59
STH101200200	4	Ø16 x 155	143,17	201,59	201,59
STH101160160P	4	Ø16 x 155	121,17	201,59	201,59
STH101200200P	4	Ø16 x 155	143,17	201,59	201,59

Z101 > Valori statici per fissaggio su piastra di base con tassello meccanico VE

Gamma	Fissaggio cls con tassello meccanico VE		Resistenza di progetto a trazione	Resistenza di progetto a taglio in direzione X	Resistenza di progetto a taglio in direzione Y
Codice	N°	Ø x L [mm]	$F_{Z(T),Rd}$ [kN]	$F_{X,Rd}$ [kN]	$F_{Y,Rd}$ [kN]
STH101090090	4	Ø12 x 110	39,46	67,51	67,51
STH101100100	4	Ø12 x 110	39,46	67,51	67,51
STH101120120	4	Ø12 x 110	39,46	67,51	67,51
STH101120160	4	Ø12 x 110	39,46	67,51	67,51
STH101120200	4	Ø12 x 110	39,46	67,51	67,51
STH101140140	4	Ø12 x 110	39,46	67,51	67,51
STH101160160	4	Ø16 x 125	39,46	125,75	125,75
STH101160200	4	Ø16 x 125	39,46	125,75	125,75
STH101200200	4	Ø16 x 125	39,46	125,75	125,75
STH101160160P	4	Ø16 x 125	39,46	125,75	125,75
STH101200200P	4	Ø16 x 125	39,46	125,75	125,75

Princìpi di calcolo:

- Legno lamellare **GL24h**, di massa volumica ρ = 385 kg/m^3;
- Piastra metallica in acciaio **S235** zincata elettroliticamente;
- Calcestruzzo **C25/30**, gettato in opera (non precompresso), non fessurato e con armatura rada, di altezza 250 mm;
- Perni doppio filetto classe 4.8 e 8.8;
- Barre filettate **BF481** e **BF881** (classe 4.8 e 8.8);
- Ancorante chimico vinilestere bicomponente **GF400PLUS**;
- Ancoranti meccanici mono anello **VE**;
- Assenza di influenza della distanza degli ancoranti di base dai bordi del calcestruzzo;
- Assenza di sforzi combinati: ogni condizione di carico è presa singolarmente, senza la presenza di sforzi in altre direzioni;
- I valori forniti e pubblicati devono essere verificati dal Progettista responsabile;
- Ipotesi e condizioni di calcolo diverse da quelle sopracitate dovranno essere valutate caso per caso;
- Non si risponde di eventuali errori di stampa e/o battitura.